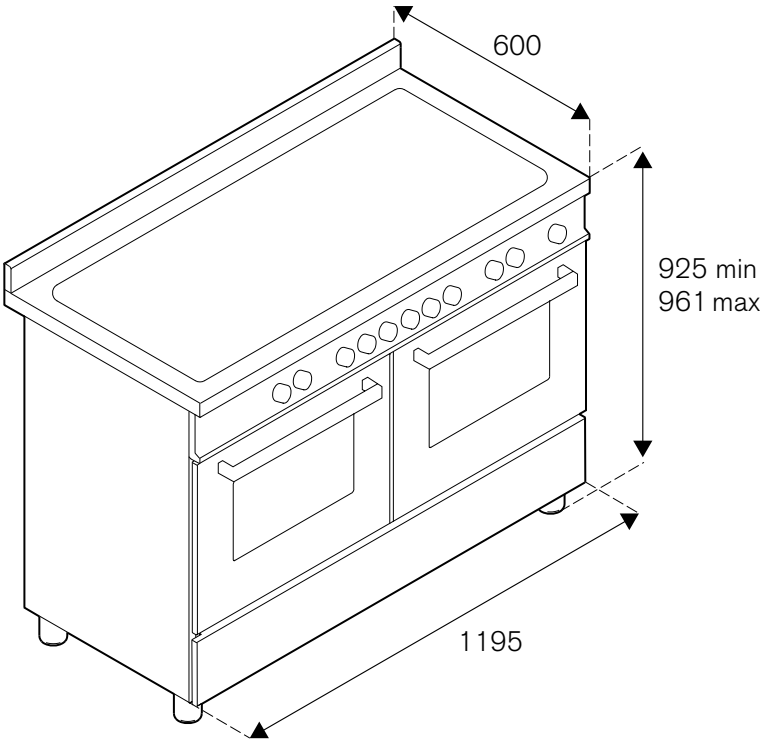
600
925 min
961 max
1195

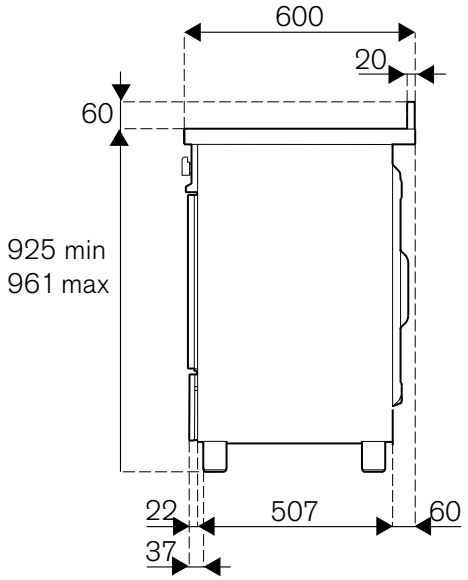
600
20
60
925 min
961 max
22
507
60
37

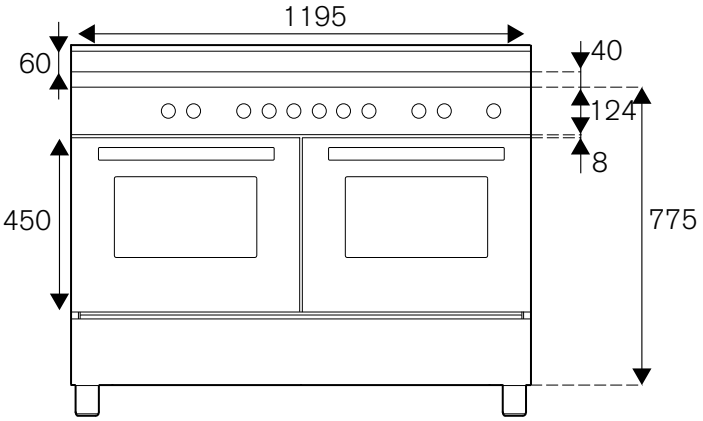
1195
60
40
124
8
450
775

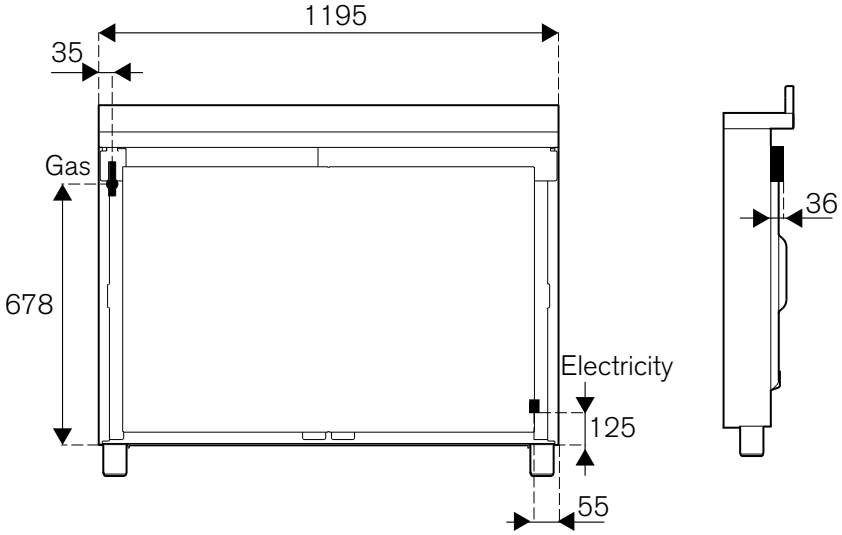
1195
35
Gas
678
Electricity
125
55
36