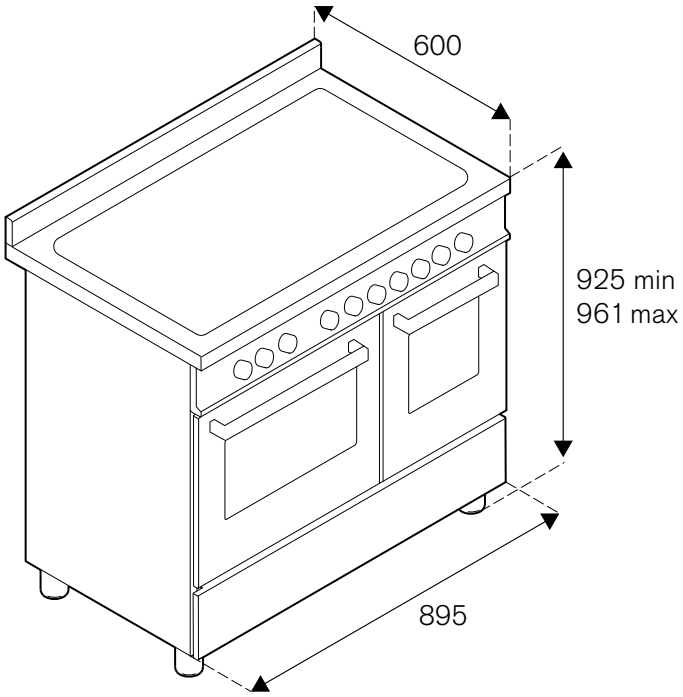
600
925 min
961 max
895

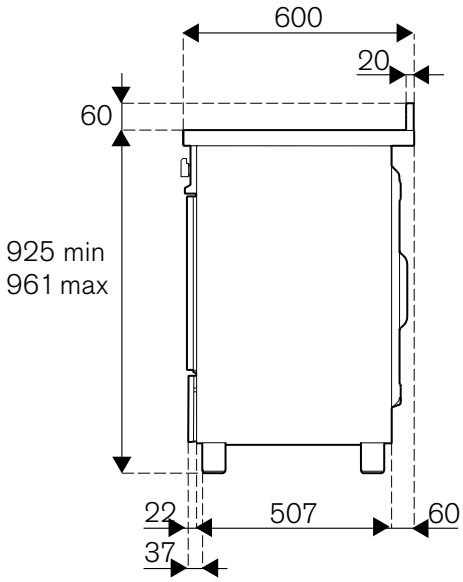
600
20
60
925 min
961 max
22
507
60
37

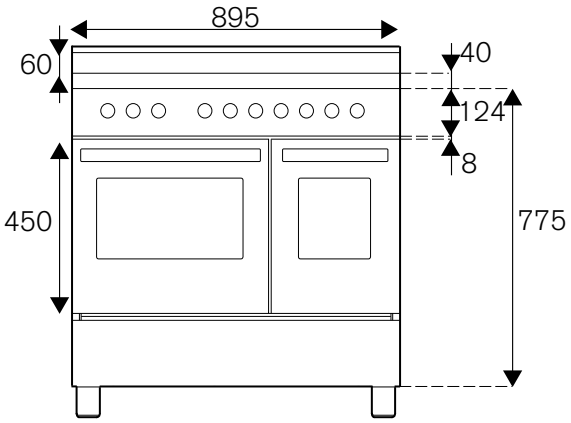
895
60
40
124
8
450
775

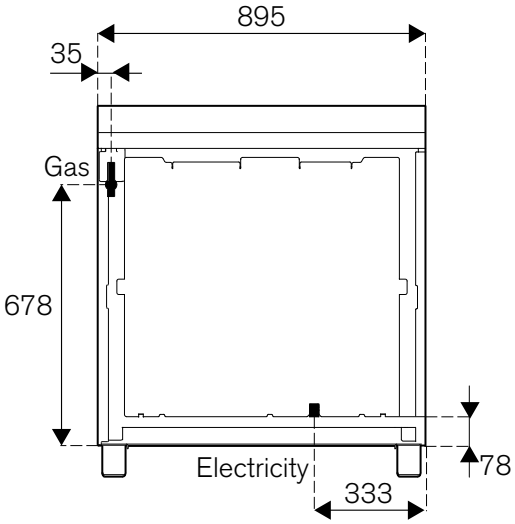
895
35
Gas
678
Electricity
78
333

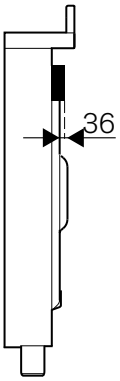
36